第36回 高知県小学生野球港南大会 兼
第16回 中村教男杯 組合せ表（一部）
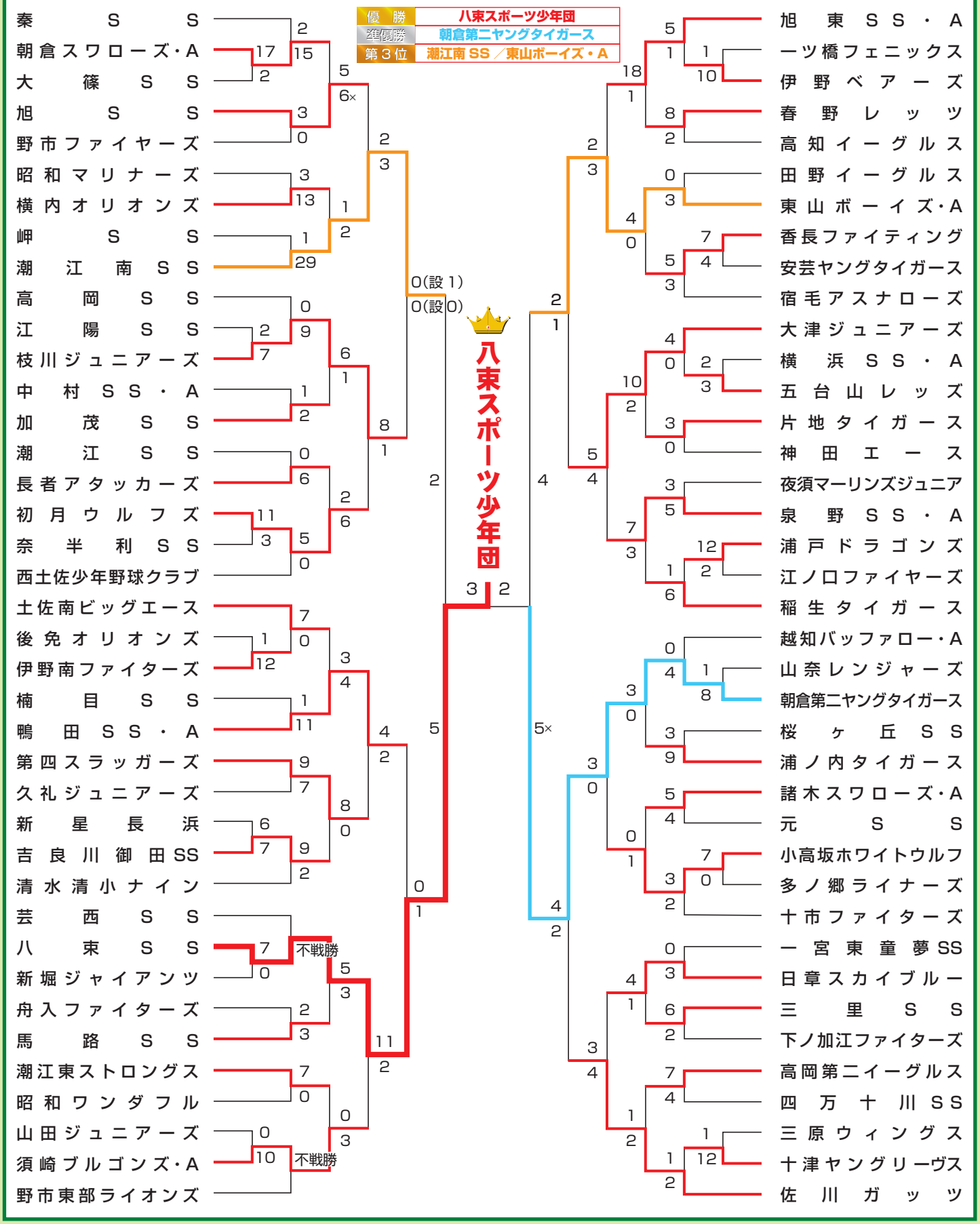
優　勝	八東スポーツ少年団
準優勝	朝倉第二ヤングタイガース
第3位	潮江南SS／東山ボーイズ・A