第31回 小学生野球東部春季大会（62チーム）
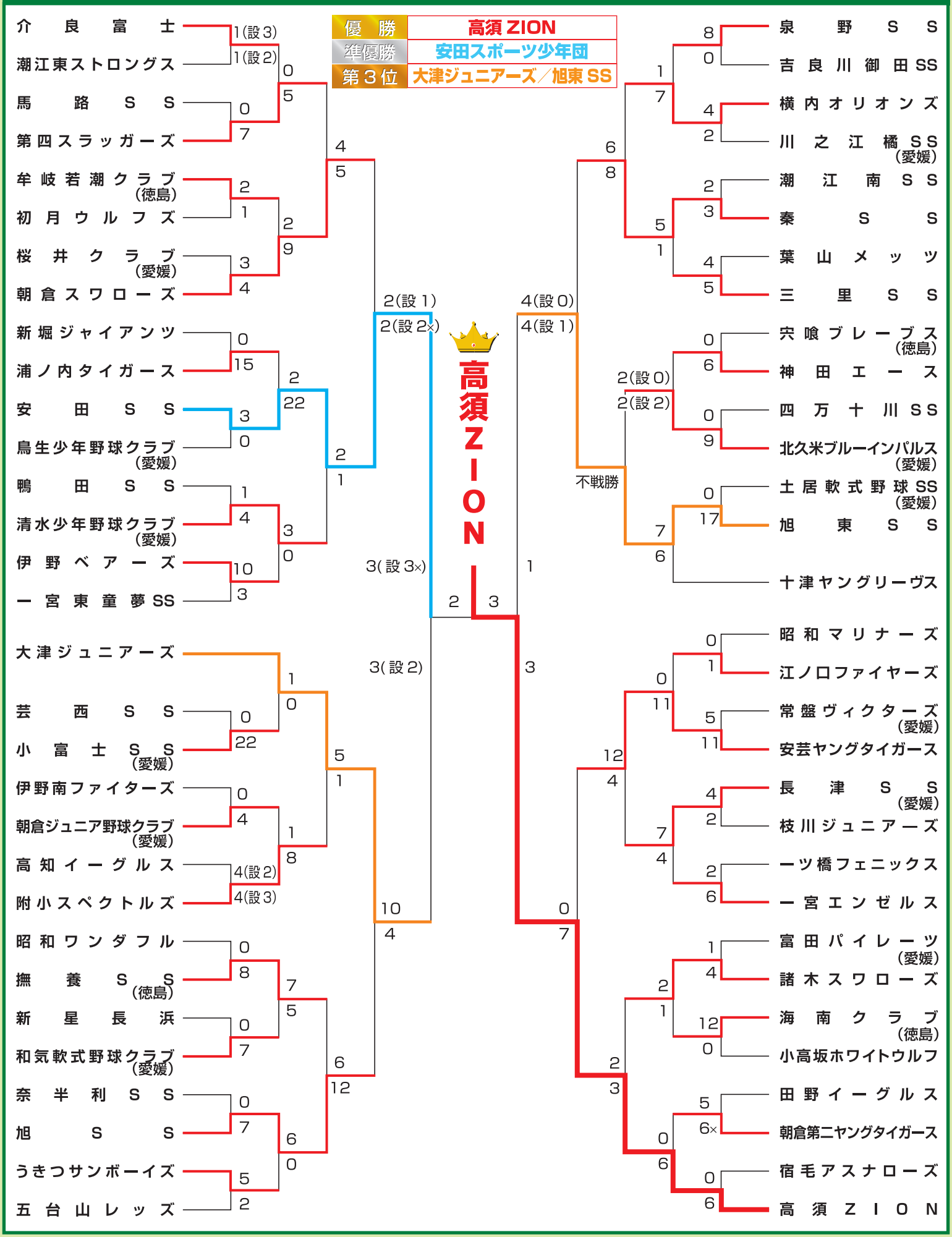
優勝	高須ZION
準優勝	安田スポーツ少年団
第3位	大津ジュニアーズ／旭東SS